Приложение 2
к приказу Минприроды России
от 09.11.2020 N 910

УТВЕРЖДАЮ:

Должность Начальник управления лесного хозяйства Липецкой области

ФИО Божко Ю.Н.

Дата 25.09.2023 г.

Акт
лесопатологического обследования № 369
лесных насаждений Добровского лесничества
Липецкой области

Способ лесопатологического обследования: 1. Визуальный ☐

2. Инструментальный ■

Место проведения

Участковое лесничество	Урочище (дача)	Квартал	Выдел	Площадь выдела, га	Лесопато-логический выдел	Площадь лесопатоло-гического выдела, га
Кривецкое	-	259	1	6.2	-	-

Лесопатологическое обследование проведено на общей площади 6.2 га.

Кадастровый номер участка: -
(для участков, предоставленных в постоянное (бессрочное пользование, аренду)

Документ о праве пользования:

- от - № -

(тип документа о праве пользования, дата, номер, вид разрешенного использования лесов)

2. Инструментальное (детальное) обследование лесных насаждений.

2.1. Лесничество: Добровское, участковое лесничество: Кривецкое,

Урочище (дача): -, Квартал 259 Выдел 1 Лесопатологический выдел: -.

Наличие ограничений или особенностей участка, влияющих на назначение СОМ:

имеется угроза возникновения очагов вредных организмов; имеется угроза увеличения пожарной опасности в лесах.

2.2. Фактическая таксационная характеристика лесного насаждения не соответствует таксационному описанию. Причины несоответствия: неравномерный состав и другие характеристики насаждения. Ведомость насаждений с выявленными несоответствиями таксационным описаниям приведена в приложении 1 к Акту.

2.3. Состояние насаждений:

с нарушенной устойчивостью (средневзвешенная категория состояния ≥1,51-≤4,50) ■

с утраченной устойчивостью (средневзвешенная категория состояния ≥4,51) □

устойчивое (средневзвешенная категория состояния <1,50) □

2.4. Средневзвешенная категория состояния насаждения: 2.92

Причины ослабления, повреждения насаждения: повреждение (заселено или отработано) стволовыми вредителями (код 300); опёнок (код 467); воздействия сильных ветров прошлых лет, повлекшие наклон более 10°, изгиб или вывал деревьев (код 821). Данные причины определены по следующим признакам: ажурность кроны; отработано стволовыми вредителями >1/2 окр. ств. под кроной; усыхание >3/4 ветвей в кроне прошлых лет; грибница, ризоморфы и мицелиальные плѐнки опѐнка под корой; обрыв корней (вывал) прошлых лет; усыхание от 1/4 до 1/2 ветвей в кроне прошлых лет.

2.4.1. Заселено (отработано) стволовыми вредителями:

Вид вредителя	Порода	Встречаемость заселенных деревьев, % от запаса породы	Встречаемость отработанных деревьев, % от запаса породы	Степень заселения лесного насаждения
1	2	3	4	5
Стволовые вредители	Яо	-	79.2	-

2.4.2. Повреждено огнем:

Вид пожара	Порода	Состояние корневых лап		Состояние корневой шейки		Высушивание луба		Обугленность древесины более 1/3 высоты ствола	
		% поврежденных огнем корней	% деревьев с данным повреждением	Обугленность древесины шейки по окружности (1/4; 1/2; 3/4; более 3/4)	% деревьев с данным повреждением	по окружности (1/4; 2/4; 3/4; более 3/4)	% деревьев с данным повреждением	по окружности ствола (менее 1/2; более 1/2)	% деревьев с данным повреждением
1	2	3	4	5	6	7	8	9	10
-	-								

2.4.3. Поражено болезнями:

Болезнь/возбудитель	Порода	Встречаемость, % от запаса насаждения	Степень поражения лесного насаждения
1	2	3	4
Опёнок	Яо	7.1	-

2.5. Выборке подлежит 33.9 % деревьев по запасу, в том числе:
без признаков ослабления 0 %,
ослабленных 0 %,
сильно ослабленных 0 %,
усыхающих 0 %,
свежего сухостоя 0 %,
свежего ветровала 0 %,
свежего бурелома 0 %,
старого сухостоя 26.8 %,
старого ветровала 7.1 %,
старого бурелома 0 %.

2.6. Полнота лесного насаждения после уборки деревьев, подлежащих рубке, составит: 0.5

Критическая полнота для данной категории лесных насаждений и преобладающей породы составляет: 0.5

ЗАКЛЮЧЕНИЕ к инструментальному обследованию участка.

Фактическая таксационная характеристика лесного насаждения не соответствует таксационному описанию. Причина несоответствия - неравномерный состав и другие характеристики насаждения. Насаждение подвержено негативному воздействию, насаждение с нарушенной устойчивостью, в целях улучшения санитарного и лесопатологического состояния участка назначается проведение ВСР на площади 6.2 га.

Участковое лесничество	Урочище (дача)	Квартал	Выдел	Площадь выдела, га	ЛП выдел	Площадь ЛП выдела	Вид мероприятия	Площадь мероприятия, га	Породы	Доля выбираемой древесины по запасу, %	Рекомендуемый срок проведения мероприятия
1	2	3	4	5	6	7	8	9	10	11	12
Кривецкое	'	259	1	6.2	-	-	ВСР	6.2	Яо	33.9	2023-2025 годы

Ведомость временной пробной площади и абрис участка леса прилагаются (приложение 2 и 3 к акту).

РЕКОМЕНДАЦИИ по проведению мероприятий, не относящихся к мероприятиям по предупреждению распространения вредных организмов: нет.

Дата проведения ЛПО: 28.08.2023 года.
Дата составления документа: 18.09.2023 года.
Исполнитель работ по проведению лесопатологического обследования:
Фамилия, имя и отчество (при наличии): Лодыгин А.В.
Организация: ООО НПП "АЦЛПИ"
Должность: Инженер лесопатолог
Подпись _____ Лодыгин
Телефон: 8 (952) 555 53 14

Приложение 1.1
к акту лесопатологического обследования № 369

Результаты проведения лесопатологического обследования лесных насаждений
за Август месяц 2023 г.

Субъект Российской Федерации: Липецкая область. Лесничество: Добровское.
Участковое лесничество: Кривецкое. Урочище (лесная дача): -.

Номер квартала	Номер выдела	Площадь выдела, га	Целевое назначение лесов	Категория защитных лесов	ОЗУ	Номер лп выдела	Площадь лп выдела, га	Таксационная характеристика лесного насаждения									Число деревьев на временной пробной площади, шт.	Распределение деревьев по категориям состояния, % от запаса															Причина ослабления, повреждения	Подлежит рубке, % от запаса	Назначенные мероприятия	
								состав	порода	возраст	средняя высота, м	средний диаметр, см	тип леса	полнота	бонитет	запас, куб. м/га		без признаков ослабления		ослабленные		сильно ослабленные		усыхающие		свежий сухостой	свежий ветровал	свежий бурелом	старый сухостой	старый ветровал	старый бурелом			вид	площадь, га
																		Н	Р	Н	Р	Н	Р	Н	Р											
1	2	3	4	5	6	7	8	9	10	11	12	13	14	15	16	17	18	19	20	21	22	23	24	25	26	27	28	29	30	31	32	33	34	35	36
259	1	6.2	Защитные леса	Государственные защитные лесные полосы	нет	-	-	7Дн3Яо+Б+Кло	**Всего**	61	19	22	ДСН	0.8*	2	190*	5521	13.6		48.5		4.0							26.8	7.1		300; 467; 821.	33.9	ВСР	6.2
									Дн	-	-	-	-	-	-	-	2705	16.9		76.4		6.7													
									Яо	-	-	-	-	-	-	-	2389												79.2	20.8			100.0		
									Б	-	-	-	-	-	-	-	168	33.6		66.4															
									Кло	-	-	-	-	-	-	-	259	83.1		16.9															
										-	-	-	-	-	-	-																			

Показатели, не соответствующие таксационному описанию отмечаются знаком "*".

Условные обозначения: Н - деревья не подлежат рубке; Р - деревья подлежат рубке.
Исполнитель работ по проведению лесопатологического обследования:

Фамилия, имя и отчество (при наличии) Лодыгин А.В. _____ Лодыгин
Дата составления документа: 18.09.2023 года. Тел. 8 (952) 555 53 14

Приложение 1
к акту лесопатологического обследования № 369

Ведомость
участков леса с выявленными несоответствиями таксационным описаниям

Субъект Российской Федерации: Липецкая область. Лесничество: Добровское.
Участковое лесничество: Кривецкое. Урочище (лесная дача): -.

Год проведения лесоустройст	Номер квартала	Номер выдела	Площадь выдела, га	Целевое назначение лесов	Категория защитных лесов	ОЗУ	Источник данных	Номер лесопатологического выдела	Площадь ЛП выдела, га	Таксационная характеристика									Заложено пробных площадей	
										состав	порода	возраст, лет	средняя высота, м	средний диаметр, см	тип леса	полнота	бонитет	запас, куб. м/га	количество, шт.	общая площадь, га
1	2	3	4	5	6	7	8	9	10	11	12	13	14	15	16	17	18	19	20	21
2018	259	1	6.2	Защитные леса	Государственные защитные лесные полосы	нет	**ТО**	×	×	7Дн3Яо+Кло	Дуб нагорный	56	18	20	ДСН	0.6	2	150		
							Ф	-	-	7Дн3Яо+Б+Кло	Дуб нагорный	61	19	22	ДСН	0.8	2	190	1	6.2

Примечание:
ТО - таксационные описания
Ф - фактическая характеристика лесного насаждения

Исполнитель работ по проведению лесопатологического обследования:

Фамилия, имя и отчество (при наличии) Лодыгин А.В. _____ Лодыгин
Дата составления документа: 18.09.2023 года. Тел. 8 (952) 555 53 14

Приложение 2
к акту лесопатологического обследования № 369

ВРЕМЕННАЯ ПРОБНАЯ ПЛОЩАДЬ

1.1 Субъект Российской Федерации: Липецкая область.

Лесничество: Добровское.

Участковое лесничество: Кривецкое.

Урочище (дача): -.

Квартал: 259. Выдел: 1. Площадь выдела: 6.2 га.

Лесопатологичекий выдел: -. Площадь лесопатологического выдела: -

1.2 Метод перечета: сплошной перечет.

Количество лент/площадок: -.

Размеры площадок: -.

Размер временной пробной площади: 6.2 га.

1.3 Фактичекая таксационная характеристика насаждения:

состав: 7Дн3Яо+Б+Кло; возраст: 61 лет; тип леса: ДСН; полнота: 0.8*

бонитет: 2; запас на га: 190 кбм; возобновление: отсутствует.

1.4 Номер очага вредных организмов: б/н.

Тип очага вредных организмов: -.

Фаза развития очага вредных организмов: -.

1.5 Причины ослабления, повреждения насаждения и время: повреждение (заселено или отработано) стволовыми вредителями (код 300); опёнок (код 467); воздействия сильных ветров прошлых лет, повлекшие наклон более 10°, изгиб или вывал деревьев (код 821). Время повреждения: 2020-2022 гг. Состояние насаждения: с нарушенной устойчивостью, СКС насаждения 2.92.

1.6 Назначенные мероприятия: ВСР.

Исполнитель работ по проведению лесопатологического обследования:

Фамилия, имя и отчество (при наличии) Лодыгин А.В. _____Лодыгин_____

Дата составления документа: 18.09.2023 года. Тел. 8 (952) 555 53 14

ВЕДОМОСТЬ ПЕРЕЧЕТА ДЕРЕВЬЕВ

Итоговая ведомость по насаждению. СКС насаждения: 2.92.

Ступени толщины см	Количество деревьев по категориям состояния, шт.																Всего	
	1		2		3		4		5		5 (а,б,в)			5 (г,д,е)			шт./ куб.м.	в т.ч. подлежит рубке, %
	Н	З	Н	З	Н	З	Н	З	Н	З	Н	З	О	Н	З	О		
1	**2**	**3**	**4**	**5**	**6**	**7**	**8**	**9**	**10**	**11**	**12**	**13**	**14**	**15**	**16**	**17**	**18**	**19**
8	66		149		11										111	422	759/22.38	9.7
12	100		195		16										133	504	948/72.06	11.6
16	208		580		48										113	430	1379/210.5	9.8
20	212		753		63										81	307	1416/379.94	7.0
24	105		380		32										42	160	719/306.49	3.7
28	26		109		9										14	52	210/130.32	1.2
32	12		54		4										2	8	80/68.53	0.2
36															2	6	8/8.96	0.1
40																2	2/2.82	
более 40																		
итого, шт	729		2220		183										498	1891	5521	43.3
итого, куб.м.	163.03		583.12		48.44										84.76	322.65	1202	33.9
итого, куб,%	13.6		48.5		4.0										7.1	26.8	100.0	33.9

Условные обозначения: Н - не заселено (не поражено, не повреждено), З - заселено стволовыми вредителями (поражено болезнями, повреждено огнем), О - отработано вредителями.

Порода1: Дн. СКС породы: 1.90.

Ступени толщины см	Количество деревьев по категориям состояния, шт.																Всего	
	1		2		3		4		5		5 (а,б,в)			5 (г,д,е)			шт./ куб.м.	в т.ч. подлежит рубке, %
	Н	З	Н	З	Н	З	Н	З	Н	З	Н	З	О	Н	З	О		
1	**2**	**3**	**4**	**5**	**6**	**7**	**8**	**9**	**10**	**11**	**12**	**13**	**14**	**15**	**16**	**17**	**18**	**19**
8	30		135		11												176/5.28	
12	39		175		16												230/16.1	
16	119		536		48												703/105.45	
20	156		706		63												925/249.75	
24	79		358		32												469/201.67	
28	23		103		9												135/83.7	
32	11		52		4												67/57.62	
-																		
-																		
-																		
итого, шт	457		2065		183												2705	
итого, куб.м.	121.29		549.84		48.44												719.57	
итого, куб,%	16.9		76.4		6.7												100.0	

Причины назначения в рубку деревьев категорий состояния:

1
2
3
4

Порода2: Яо. СКС породы: 5.00.

Ступени толщины см	Количество деревьев по категориям состояния, шт.																Всего	
	1		2		3		4		5		5 (а,б,в)			5 (г,д,е)			шт./ куб.м.	в т.ч. подлежит рубке, %
	Н	З	Н	З	Н	З	Н	З	Н	З	Н	З	О	Н	З	О		
1	**2**	**3**	**4**	**5**	**6**	**7**	**8**	**9**	**10**	**11**	**12**	**13**	**14**	**15**	**16**	**17**	**18**	**19**
8															111	422	533/15.99	22.3
12															133	504	637/50.96	26.7
16															113	430	543/86.88	22.7
20															81	307	388/104.76	16.2
24															42	160	202/86.86	8.5
28															14	52	66/41.58	2.8
32															2	8	10/8.6	0.4
36															2	6	8/8.96	0.3
40																2	2/2.82	0.1
более 40																		
итого, шт															498	1891	2389	100.0
итого, куб.м.															84.76	322.65	407.41	100.0
итого, куб,%															20.8	79.2	100.0	100.0

Причины назначения в рубку деревьев категорий состояния:

1
2
3
4

Порода3: Б. СКС породы: 1.66.

Ступени толщины см	Количество деревьев по категориям состояния, шт.																Всего	
	1		2		3		4		5		5 (а,б,в)			5 (г,д,е)			шт./ куб.м.	в т.ч. подлежит рубке, %
	Н	З	Н	З	Н	З	Н	З	Н	З	Н	З	О	Н	З	О		
1	**2**	**3**	**4**	**5**	**6**	**7**	**8**	**9**	**10**	**11**	**12**	**13**	**14**	**15**	**16**	**17**	**18**	**19**
8	4		7														11/0.33	
12	5		9														14/0.98	
16	15		29														44/6.6	
20	19		39														58/15.08	
24	10		19														29/11.31	
28	3		6														9/5.04	
32	1		2														3/2.31	
-																		
-																		
-																		
итого, шт	57		111														168	
итого, куб.м.	14.01		27.64														41.65	
итого, куб,%	33.6		66.4														100.0	

Причины назначения в рубку деревьев категорий состояния:

1
2
3
4

Порода4: Кло. СКС породы: 1.17.

Ступени толщины см	Количество деревьев по категориям состояния, шт.																Всего	
	1		2		3		4		5		5 (а,б,в)			5 (г,д,е)			шт./ куб.м.	в т.ч. подлежит рубке, %
	Н	З	Н	З	Н	З	Н	З	Н	З	Н	З	О	Н	З	О		
1	**2**	**3**	**4**	**5**	**6**	**7**	**8**	**9**	**10**	**11**	**12**	**13**	**14**	**15**	**16**	**17**	**18**	**19**
8	32		7														39/0.78	
12	56		11														67/4.02	
16	74		15														89/11.57	
20	37		8														45/10.35	
24	16		3														19/6.65	
-																		
-																		
-																		
-																		
-																		
итого, шт	215		44														259	
итого, куб.м.	27.73		5.64														33.37	
итого, куб,%	83.1		16.9														100.0	

Причины назначения в рубку деревьев категорий состояния:

1
2
3
4

Приложение 3
к акту лесопатологического обследования № 369

Абрис участка леса

Масштаб 1:10000

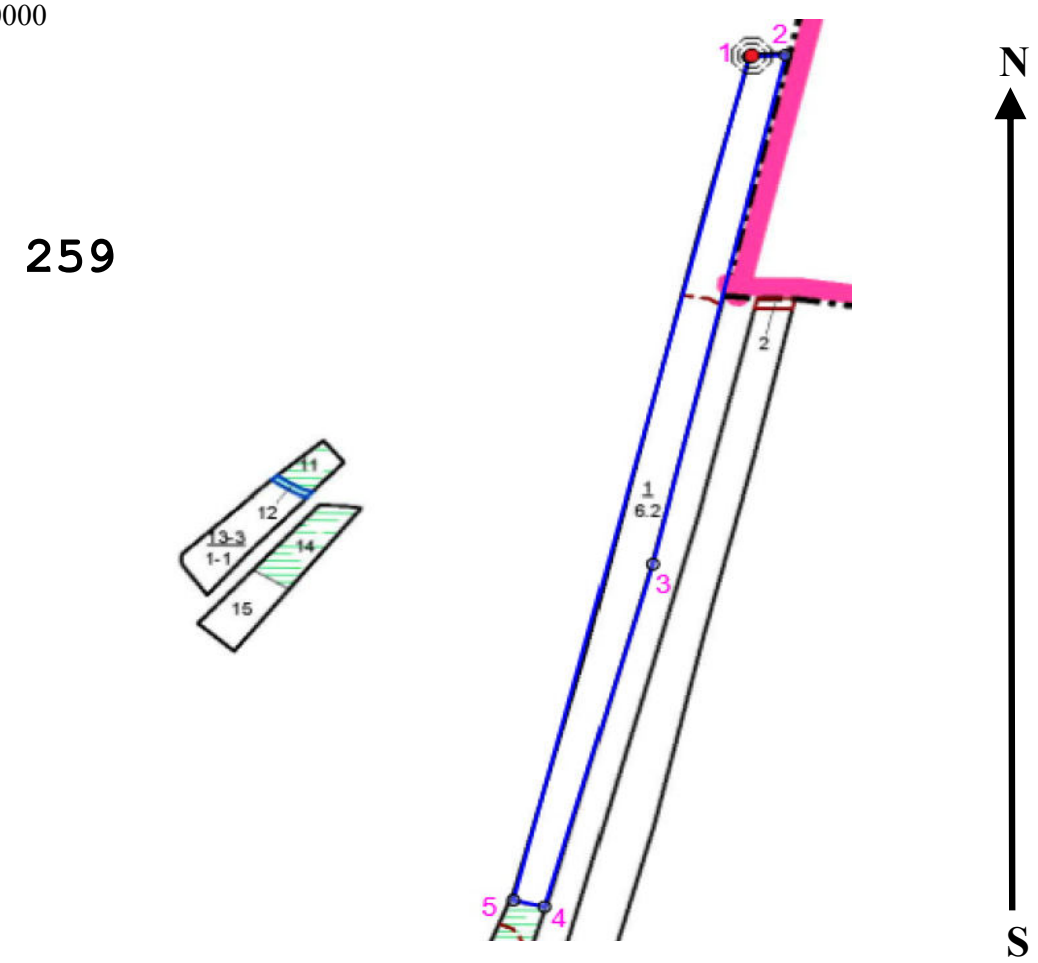

Условные обозначения:

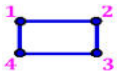

границы обследованных выделов

№ квартала	№ выдела	№ ЛП выдела	Размеры ленты (круговой площадки) перечета					Координаты ПП	
			№ ленты (площадки)	Длина, м	Ширина, м	Радиус, м	Площадь, га		
259	1	-	Сплошной перечет				6.20		

Пространственное размещение лесопатологических выделов
(включается в Акт при выделении лесопатологических выделов, для указания пространственного расположения поврежденных и погибших насаждений)

Номера точек	Координаты		Длина, м
1->2	53.0693°	39.87196°	47
2->3	53.06932°	39.87267°	743.6
3->4	53.06281°	39.87012°	507.3
4->5	53.05842°	39.86805°	41.1
5->1	53.0585°	39.86746°	1237.3

Исполнитель работ по проведению лесопатологического обследования:

Фамилия, имя и отчество (при наличии) Лодыгин А.В. _____ Лодыгин

Дата составления документа: 18.09.2023 года. Тел. 8 (952) 555 53 14