Приложение 2
к приказу Минприроды России
от 09.11.2020 N 910

УТВЕРЖДАЮ:

Должность Начальник управления лесного хозяйства Липецкой области

ФИО Божко Ю.Н.

Дата 05.10.2023 г.

Акт
лесопатологического обследования № 126
лесных насаждений Липецкого лесничества
Липецкой области

Способ лесопатологического обследования: 1. Визуальный ☐

2. Инструментальный ■

Место проведения

Участковое лесничество	Урочище (дача)	Квартал	Выдел	Площадь выдела, га	Лесопато-логический выдел	Площадь лесопатоло-гического выдела, га
Липецкое	-	116	8	1.3	-	-

Лесопатологическое обследование проведено на общей площади 1.3 га.

Кадастровый номер участка: -
(для участков, предоставленных в постоянное (бессрочное пользование, аренду)

Документ о праве пользования:

- от - № -

(тип документа о праве пользования, дата, номер, вид разрешенного использования лесов)

2. Инструментальное (детальное) обследование лесных насаждений.

2.1. Лесничество: Липецкое, участковое лесничество: Липецкое,

Урочище (дача): -, Квартал 116 Выдел 8 Лесопатологический выдел: -.

Наличие ограничений или особенностей участка, влияющих на назначение СОМ:

имеется угроза возникновения очагов вредных организмов; имеется угроза увеличения пожарной опасности в лесах.

2.2. Фактическая таксационная характеристика лесного насаждения соответствует таксационному описанию.

2.3. Состояние насаждений:

с нарушенной устойчивостью (средневзвешенная категория состояния ≥1,51-≤4,50) ■

с утраченной устойчивостью (средневзвешенная категория состояния ≥4,51) □

устойчивое (средневзвешенная категория состояния <1,50) □

2.4. Средневзвешенная категория состояния насаждения: 3.14

Причины ослабления, повреждения насаждения: трутовик настоящий (код 355); воздействия шквалистых и ураганных ветров прошлых лет, повлекшие слом стволов деревьев (код 822); воздействия сильных ветров прошлых лет, повлекшие наклон более 10°, изгиб или вывал деревьев (код 821); устойчивый низовой пожар более 10 летней давности (код 869). Данные причины определены по следующим признакам: ажурность кроны; наличие плодовых тел трутовиков на стволе; слом ствола под кроной прошлых лет; усыхание от 1/4 до 1/2 ветвей в кроне прошлых лет; обрыв корней (вывал) прошлых лет; усыхание от 1/2 до 3/4 ветвей в кроне прошлых лет; ожог, прогар стволов прошлых лет (камбий поврежден, высушивание луба >3/4 окр. ств.).

2.4.1. Заселено (отработано) стволовыми вредителями:

Вид вредителя	Порода	Встречаемость заселенных деревьев, % от запаса породы	Встречаемость отработанных деревьев, % от запаса породы	Степень заселения лесного насаждения
1	2	3	4	5
-	-	-	-	-

2.4.2. Повреждено огнем:

Вид пожара	Порода	Состояние корневых лап		Состояние корневой шейки		Высушивание луба		Обугленность древесины более 1/3 высоты ствола	
		% поврежденных огнем корней	% деревьев с данным повреждением	Обугленность древесины шейки по окружности (1/4; 1/2; 3/4; более 3/4)	% деревьев с данным повреждением	по окружности (1/4; 2/4; 3/4; более 3/4)	% деревьев с данным повреждением	по окружности ствола (менее 1/2; более 1/2)	% деревьев с данным повреждением
1	2	3	4	5	6	7	8	9	10
УН пожар >10 лет	Б					более 3/4	5.8		

2.4.3. Поражено болезнями:

Болезнь/возбудитель	Порода	Встречаемость, % от запаса насаждения	Степень поражения лесного насаждения
1	2	3	4
Трутовик настоящий	Б	33.3	сильная

2.5. Выборке подлежит 33.3 % деревьев по запасу, в том числе:
без признаков ослабления 0 %,
ослабленных 0 %,
сильно ослабленных 0 %,
усыхающих 0 %,
свежего сухостоя 0 %,
свежего ветровала 0 %,
свежего бурелома 0 %,
старого сухостоя 0 %,
старого ветровала 9 %,
старого бурелома 24.3 %.

2.6. Полнота лесного насаждения после уборки деревьев, подлежащих рубке, составит: 0.4

Критическая полнота для данной категории лесных насаждений и преобладающей породы составляет: 0.3

ЗАКЛЮЧЕНИЕ к инструментальному обследованию участка.

Фактическая таксационная характеристика лесного насаждения соответствует таксационному описанию. Насаждение подвержено негативному воздействию, насаждение с нарушенной устойчивостью, в целях улучшения санитарного и лесопатологического состояния участка назначается проведение УНД на площади 1.3 га (в соответствии с п. 57 приказа МПР от 09.11.2020 г. N 912 (Об утверждении Правил осуществления мероприятий по предупреждению распространения вредных организмов).

Участковое лесничество	Урочище (дача)	Квартал	Выдел	Площадь выдела, га	ЛП выдел	Площадь ЛП выдела	Вид мероприятия	Площадь мероприятия, га	Породы	Доля выбираемой древесины по запасу, %	Рекомендуемый срок проведения мероприятия
1	2	3	4	5	6	7	8	9	10	11	12
Липецкое	-	116	8	1.3	-	-	УНД	1.3	Б, Днп.	33.3	2023-2025 годы

Ведомость временной пробной площади и абрис участка леса прилагаются (приложение 2 и 3 к акту).

РЕКОМЕНДАЦИИ по проведению мероприятий, не относящихся к мероприятиям по предупреждению распространения вредных организмов: нет.

Дата проведения ЛПО: 11.09.2023 года.
Дата составления документа: 03.10.2023 года.

Исполнитель работ по проведению лесопатологического обследования:
Фамилия, имя и отчество (при наличии): Лодыгин А.В.
Организация: ООО НПП "АЦЛПИ"
Должность: Инженер лесопатолог
Подпись Лодыгин
Телефон: 8 (952) 555 53 14

Приложение 1.1
к акту лесопатологического обследования № 126

Результаты проведения лесопатологического обследования лесных насаждений
за Сентябрь месяц 2023 г.

Субъект Российской Федерации: Липецкая область. Лесничество: Липецкое.
Участковое лесничество: Липецкое. Урочище (лесная дача): -.

Номер квартала	Номер выдела	Площадь выдела, га	Целевое назначение лесов	Категория защитных лесов	ОЗУ	Номер лп выдела	Площадь лп выдела, га	Таксационная характеристика лесного насаждения									Число деревьев на временной пробной площади, шт.	Распределение деревьев по категориям состояния, % от запаса															Причина ослабления, повреждения	Подлежит рубке, % от запаса	Назначенные мероприятия	
								состав	порода	возраст	средняя высота, м	средний диаметр, см	тип леса	полнота	бонитет	запас, куб. м/га		без признаков ослабления		ослабленные		сильно ослабленные		усыхающие		свежий сухостой	свежий ветровал	свежий бурелом	старый сухостой	старый ветровал	старый бурелом			вид	площадь, га
																		Н	Р	Н	Р	Н	Р	Н	Р											
1	2	3	4	5	6	7	8	9	10	11	12	13	14	15	16	17	18	19	20	21	22	23	24	25	26	27	28	29	30	31	32	33	34	35	36
116	8	1.3	Защитные леса	Городские леса	нет	-	-	7БЗДНП	**Всего**	52	22	20	Дсн	0.6	1	130	509	8.7		41.8		10.0		6.2						9.0	24.3	355; 822; 821; 869.	33.3	УНД	1.3
									Б	-	-	-	-	-	-	-	373	3.6		38.1		7.9		7.9						11.5	31.0		42.5		
									Дпп	-	-	-	-	-	-	-	136	27.2		55.3		17.5													

Условные обозначения: Н - деревья не подлежат рубке; Р - деревья подлежат рубке.
Исполнитель работ по проведению лесопатологического обследования:

Фамилия, имя и отчество (при наличии) Лодыгин А.В. _____ Лодыгин
Дата составления документа: 03.10.2023 года. Тел. 8 (952) 555 53 14

Приложение 2
к акту лесопатологического обследования № 126

ВРЕМЕННАЯ ПРОБНАЯ ПЛОЩАДЬ

1.1 Субъект Российской Федерации: Липецкая область.

Лесничество: Липецкое.

Участковое лесничество: Липецкое.

Урочище (дача): -.

Квартал: 116. Выдел: 8. Площадь выдела: 1.3 га.

Лесопатологичекий выдел: -. Площадь лесопатологического выдела: -

1.2 Метод перечета: сплошной перечет.

Количество лент/площадок: -.

Размеры площадок: -.

Размер временной пробной площади: 1.3 га.

1.3 Фактичекая таксационная характеристика насаждения:

состав: 7Б3ДНП; возраст: 52 лет; тип леса: Дсн; полнота: 0.6

бонитет: 1; запас на га: 130 кбм; возобновление: отсутствует.

1.4 Номер очага вредных организмов: б/н.

Тип очага вредных организмов: хронический.

Фаза развития очага вредных организмов: кризис.

1.5 Причины ослабления, повреждения насаждения и время: трутовик настоящий (код 355); воздействия шквалистых и ураганных ветров прошлых лет, повлекшие слом стволов деревьев (код 822); воздействия сильных ветров прошлых лет, повлекшие наклон более 10°, изгиб или вывал деревьев (код 821); устойчивый низовой пожар более 10 летней давности (код 869). Время повреждения: 2020-2022 гг. Состояние насаждения: с нарушенной устойчивостью, СКС насаждения 3.14.

1.6 Назначенные мероприятия: УНД.

Исполнитель работ по проведению лесопатологического обследования:

Фамилия, имя и отчество (при наличии) Лодыгин А.В. _____Лодыгин_____

Дата составления документа: 03.10.2023 года. Тел. 8 (952) 555 53 14

ВЕДОМОСТЬ ПЕРЕЧЕТА ДЕРЕВЬЕВ

Итоговая ведомость по насаждению. СКС насаждения: 3.14.

Ступени толщины см	Количество деревьев по категориям состояния, шт.																Всего	
	1		2		3		4		5		5 (а,б,в)			5 (г,д,е)			шт./ куб.м.	в т.ч. подлежит рубке, %
	Н	З	Н	З	Н	З	Н	З	Н	З	Н	З	О	Н	З	О		
1	**2**	**3**	**4**	**5**	**6**	**7**	**8**	**9**	**10**	**11**	**12**	**13**	**14**	**15**	**16**	**17**	**18**	**19**
8	4		16		4		3										27/1	
12	4		21		5		3										33/2.73	
16	14		63		15		9										101/17.13	
20	19		83		19		11								55		187/56.09	10.7
24	9		42		10		6								40		107/49.37	7.9
28	3		12		3		2								10		30/19.75	2.0
32	1		7		2		1								6		17/15.66	1.2
36															7		7/8.61	1.4
-																		
-																		
итого, шт	54		244		58		35								118		509	23.2
итого, куб.м.	14.78		71.29		16.95		10.52								56.8		170.34	33.3
итого, куб,%	8.7		41.8		10.0		6.2								33.3		100.0	33.3

Условные обозначения: Н - не заселено (не поражено, не повреждено), З - заселено стволовыми вредителями (поражено болезнями, повреждено огнем), О - отработано вредителями.

Порода1: Б. СКС породы: 3.48.

Ступени толщины см	Количество деревьев по категориям состояния, шт.																Всего	
	1		2		3		4		5		5 (а,б,в)			5 (г,д,е)			шт./ куб.м.	в т.ч. подлежит рубке, %
	Н	З	Н	З	Н	З	Н	З	Н	З	Н	З	О	Н	З	О		
1	**2**	**3**	**4**	**5**	**6**	**7**	**8**	**9**	**10**	**11**	**12**	**13**	**14**	**15**	**16**	**17**	**18**	**19**
8	1		12		3		3										19/0.76	
12	1		14		3		3										21/1.89	
16	4		44		9		9										66/11.88	
20	6		57		11		11								55		140/43.4	14.7
24	3		29		6		6								40		84/39.48	10.7
28	1		8		2		2								10		23/15.41	2.7
32			5		1		1								6		13/12.22	1.6
36															7		7/8.61	1.9
-																		
-																		
итого, шт	16		169		35		35								118		373	31.6
итого, куб.м.	4.79		51.02		10.52		10.52								56.80		133.65	42.5
итого, куб,%	3.6		38.1		7.9		7.9								42.5		100.0	42.5

Причины назначения в рубку деревьев категорий состояния:

1
2
3
4

Порода2: Днп. СКС породы: 1.90.

Ступени толщины см	Количество деревьев по категориям состояния, шт.																Всего	
	1		2		3		4		5		5 (а,б,в)			5 (г,д,е)			шт./ куб.м.	в т.ч. подлежит рубке, %
	Н	З	Н	З	Н	З	Н	З	Н	З	Н	З	О	Н	З	О		
1	**2**	**3**	**4**	**5**	**6**	**7**	**8**	**9**	**10**	**11**	**12**	**13**	**14**	**15**	**16**	**17**	**18**	**19**
8	3		4		1												8/0.24	
12	3		7		2												12/0.84	
16	10		19		6												35/5.25	
20	13		26		8												47/12.69	
24	6		13		4												23/9.89	
28	2		4		1												7/4.34	
32	1		2		1												4/3.44	
-																		
-																		
-																		
итого, шт	38		75		23												136	
итого, куб.м.	9.99		20.27		6.43												36.69	
итого, куб,%	27.2		55.3		17.5												100.0	

Причины назначения в рубку деревьев категорий состояния:

1
2
3
4

Приложение 3
к акту лесопатологического обследования № 126

Абрис участка леса

Масштаб 1:10000

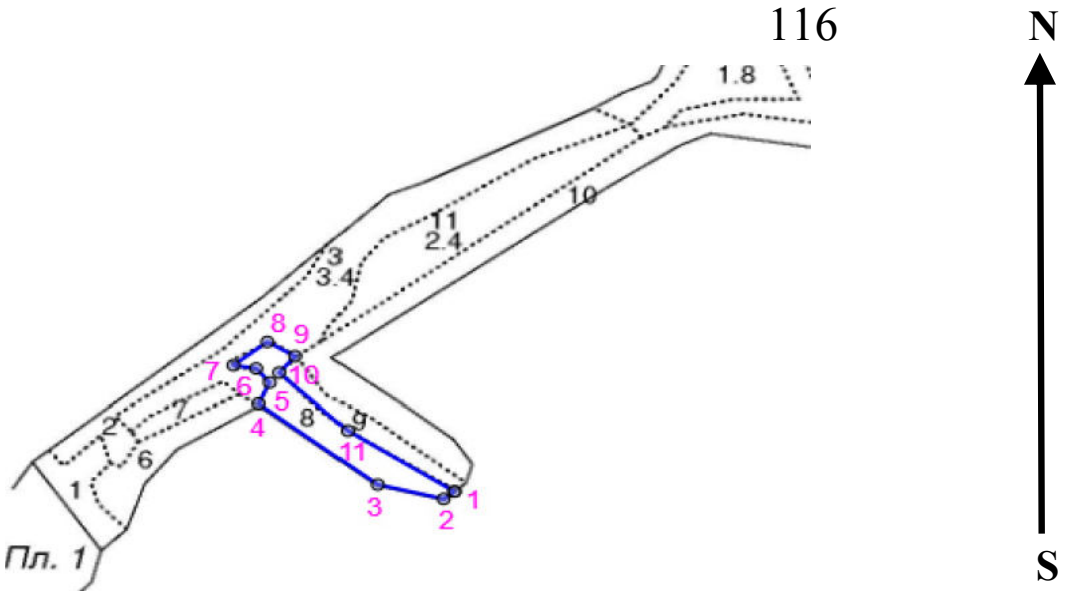

Условные обозначения:

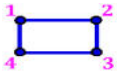

границы обследованных выделов

№ квартала	№ выдела	№ ЛП выдела	Размеры ленты (круговой площадки) перечета					Координаты ПП	
			№ ленты (площадки)	Длина, м	Ширина, м	Радиус, м	Площадь, га		
116	8	-	Сплошной перечет				1.30		

Пространственное размещение лесопатологических выделов
(включается в Акт при выделении лесопатологических выделов, для указания пространственного расположения поврежденных и погибших насаждений)

Номера точек	Координаты		Длина, м
1->2	52.65422°	39.51845°	17.5
2->3	52.65412°	39.51825°	86.8
3->4	52.6543°	39.517°	190.3
4->5	52.65534°	39.51475°	33.2
5->6	52.65561°	39.51496°	26.5
6->7	52.65579°	39.5147°	29.5
7->8	52.65583°	39.51427°	54.8
8->9	52.65613°	39.51492°	41
9->10	52.65594°	39.51544°	31.1
10->11	52.65573°	39.51514°	119.6
11->1	52.65499°	39.51643°	161.7

Исполнитель работ по проведению лесопатологического обследования:

Фамилия, имя и отчество (при наличии) Лодыгин А.В. Лодыгин

Дата составления документа: 03.10.2023 года. Тел. 8 (952) 555 53 14